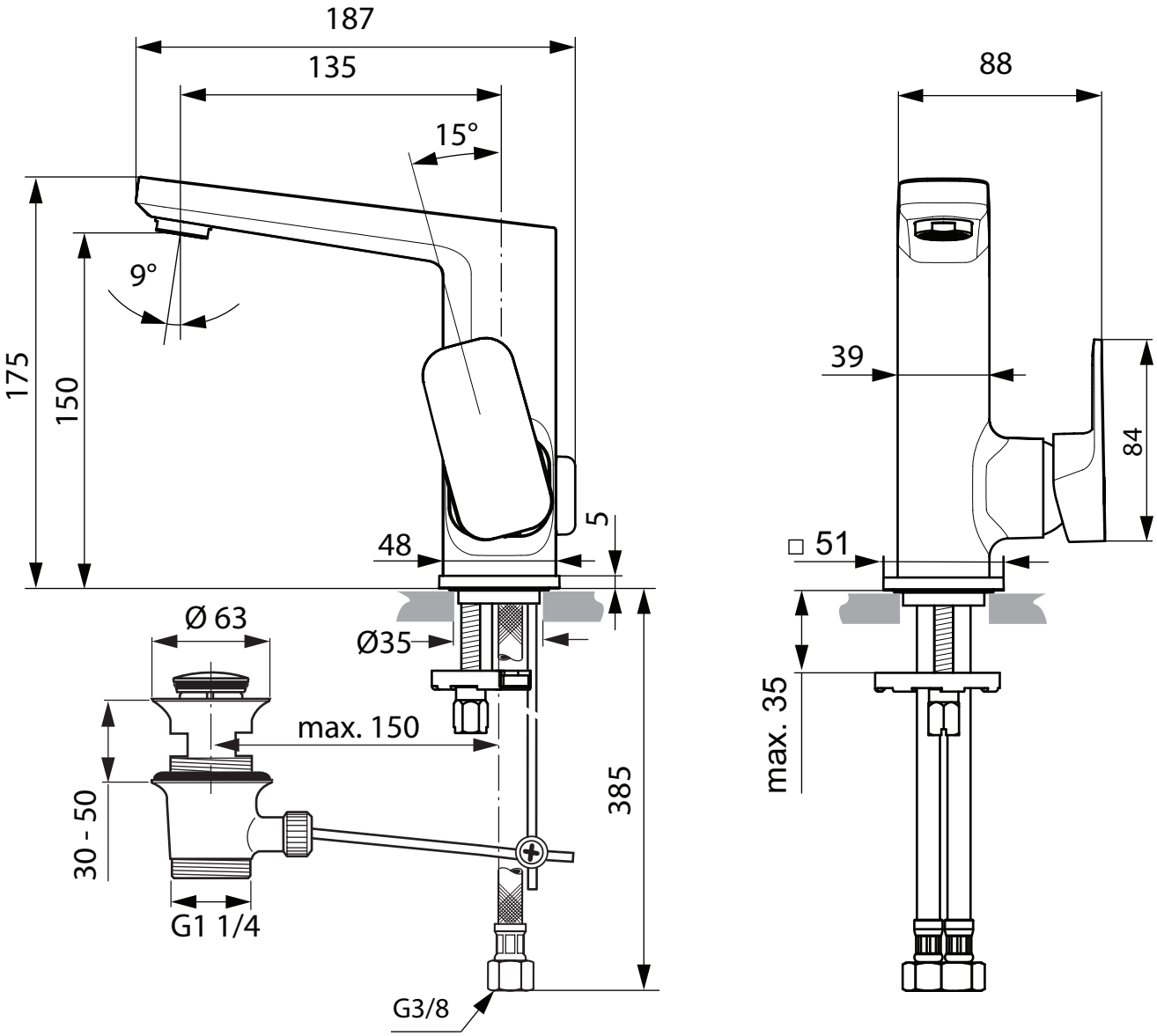
187
135
15°
9°
175
150
48
5
Ø 63
Ø35
max. 150
30 - 50
G1 1/4
385
G3/8
88
39
84
□ 51
max. 35